Ściek podchodnikowy skala 1:50

Przekrój podłużny 1-1

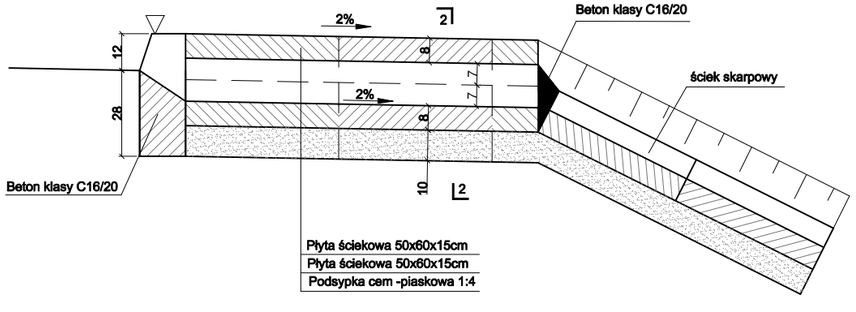

Przekrój poprzeczny 2-2

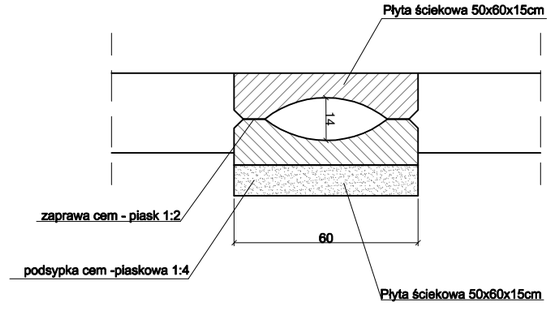

Widok z góry

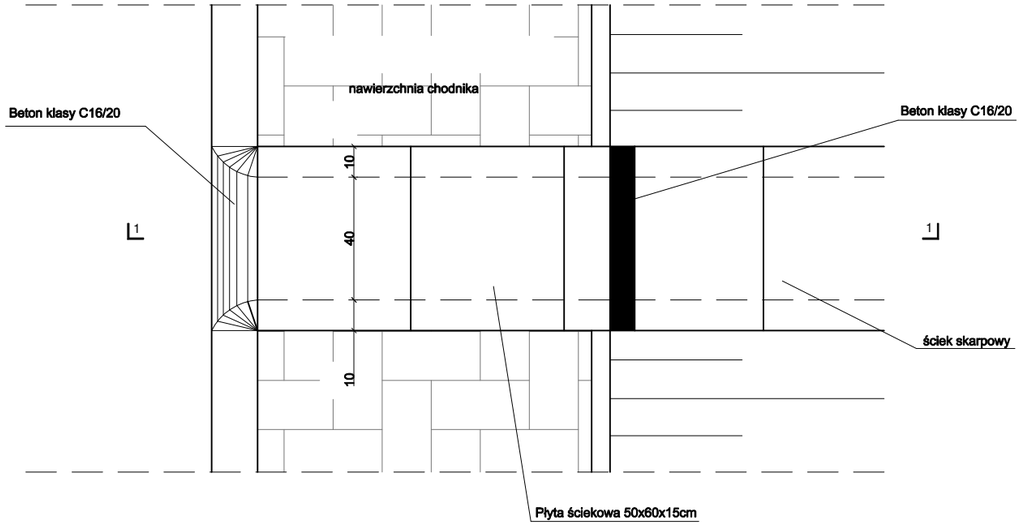

Przeciw skarpa przy wylocie ścieku podchodnikowego umocnić ażurowymi płytami betonowymi typu EKO

Materiał na 1mb ścieku:

1. Beton C16/20 - 0,03 m3 (na 1 wpust)
2. Płyta ściekowa - 4,00 szt (1m ścieku)
3. Podsypka cem - piask 1:4 - 0,06 m3
4. Zaprawa cem - piask 1:2 - 0,004m3

Temat opracowania: Remont ciągu pieszo - jezdnego w pasie drogi gminnej w miejscowości Turna, gmina Korytnica			
Tytuł rysunku: Szczegóły konstrukcyjne - ściek podchodnikowy			Rys 2-4
Imię i Nazwisko	Podpis		
Projektant mgr inż. Grzegorz Toczyski upr. budowlane do projektowania bez ograniczeń w specjalności drogowej nr MAZ/0407/POOD/10		Skala:	1:50
		Stadium:	PW
		Branża:	Drogowa
		Data:	07. 2018