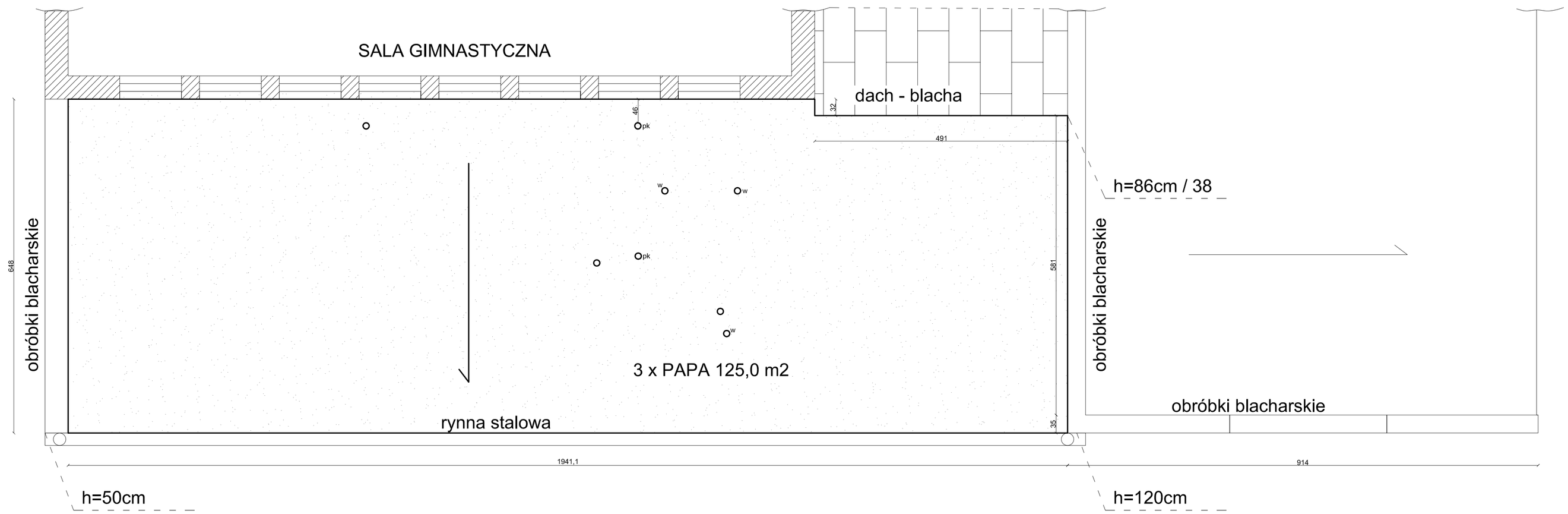

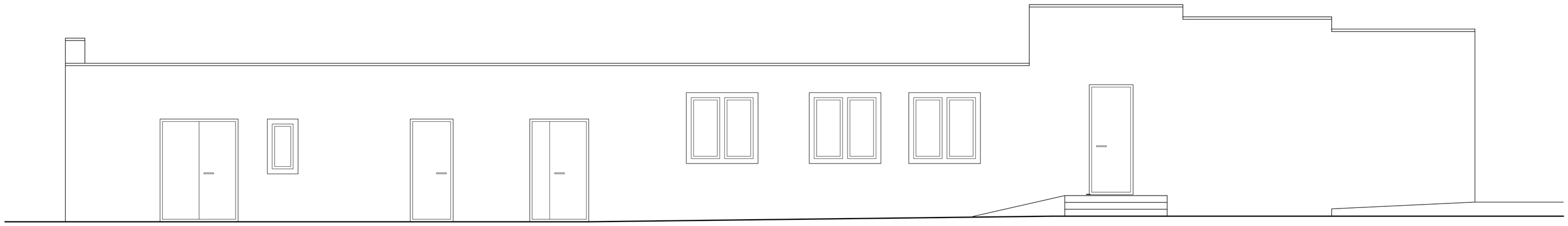

ELEWACJA POŁUDNIOWA

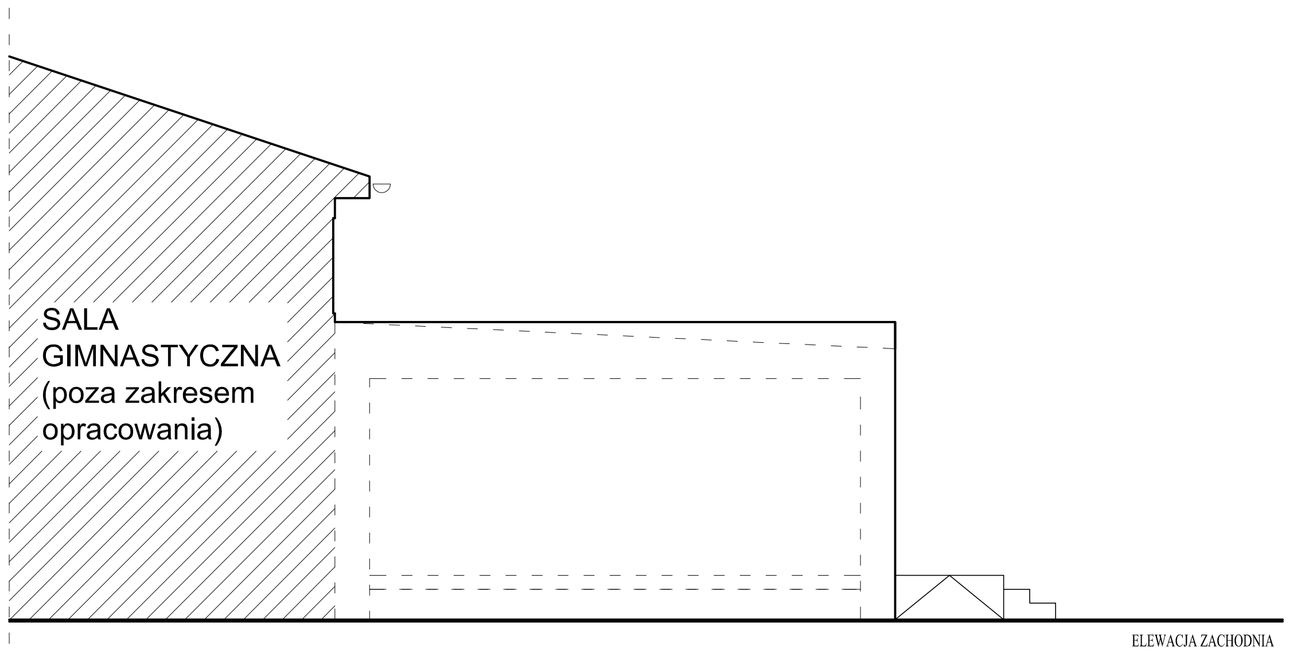

ELEWACJA ZACHODNIA

temat opracowania: PROJEKT PRZEBUDOWY POMIESZCZEŃ SANITARNYCH I GOSPODARCZYCH W SZKOLE PODSTAWOWEJ W KORYTNICY RZUT RZUT DACHU / ELEWACJE INWENTARYZACJA	
inwestor: Szkoła Podstawowa im. H. Sienkiewicza w Korytnicy ul. H.Sienkiewicza 14 07-120 Korytnica adres inwestycji : : dz. nr. 728 ul. H.Sienkiewicza 14 07-120 Korytnica	skala 1:50
projekt: mgr. inż. arch. Helena Kraszewska nr uprr 373/74/Wm sprawdzenie: mgr. inż. arch. Wiesława Daniluk nr uprr 19/BP/77 opracowanie: mgr inż. arch. Magdalena Gierłowska mgr inż. arch. Łukasz Gierłowski	numer rysunku: 2 data: 06. 2015 r.

Rozpowszechnianie opracowania (w całości lub części) lub przekazywanie w jakiejkolwiek formie, bez zgody autora jest zabronione i podlega odpowiedzialności karnej z mocy art 116,117,118 ustawy dn. 14 lutego 1994r. o prawie autorskim i prawach pokrewnych (Dz.U. nr 24poz83 z 1994r).